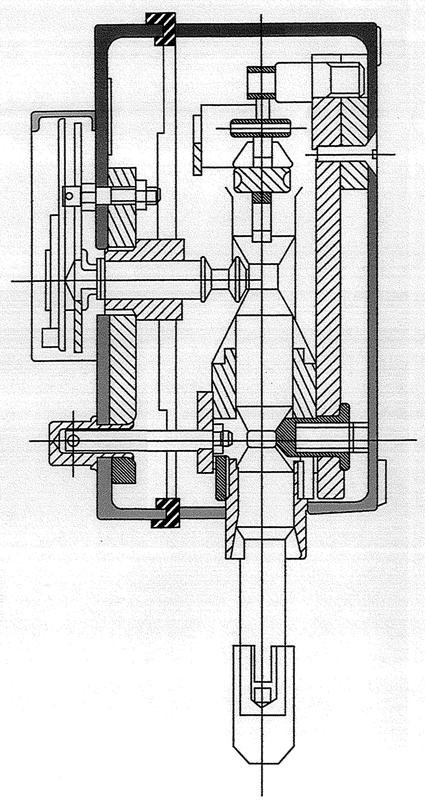

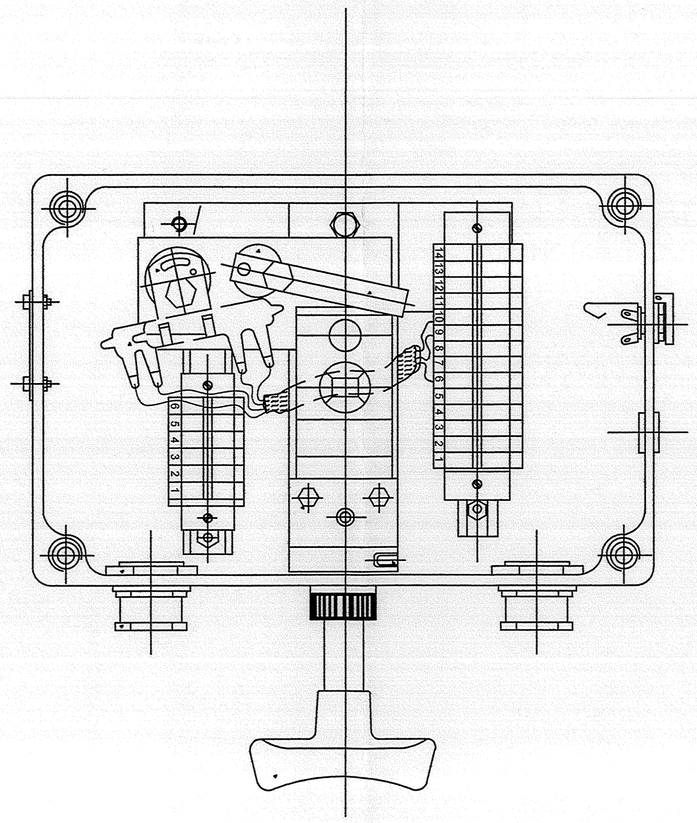

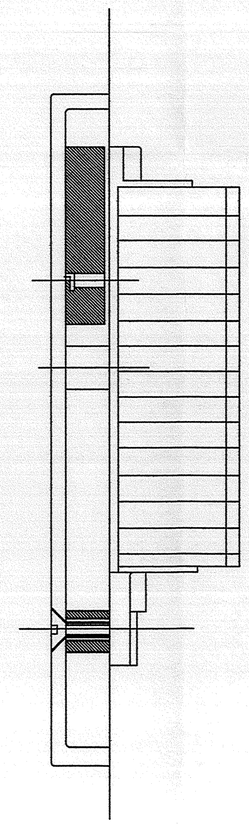

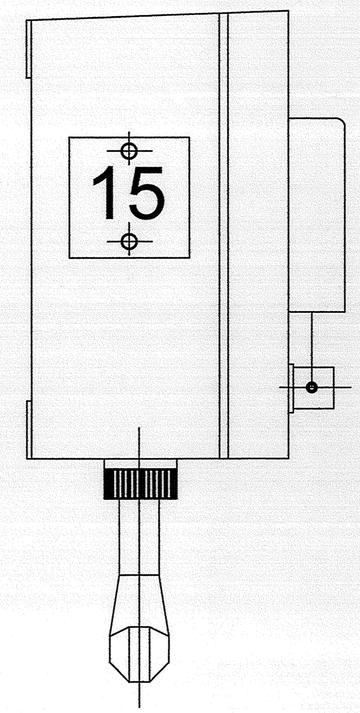

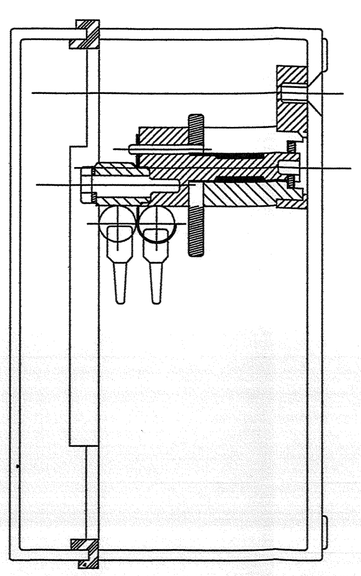

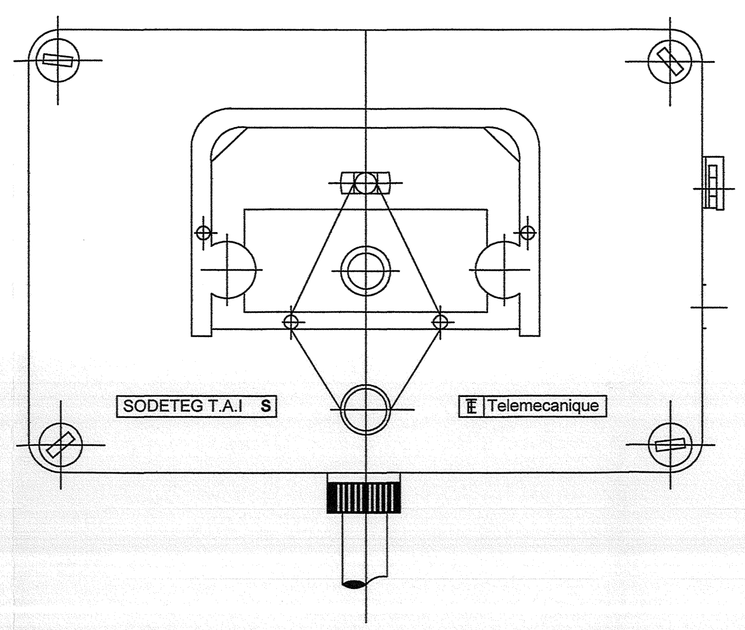

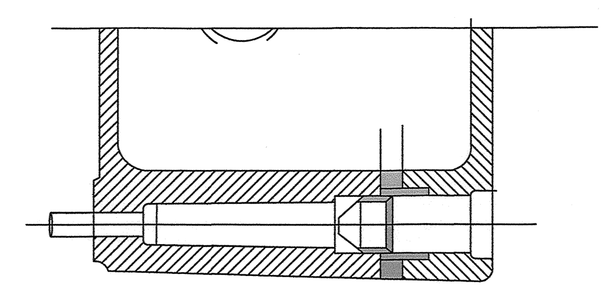

CROQUIS DE LOCALIZACIÓN

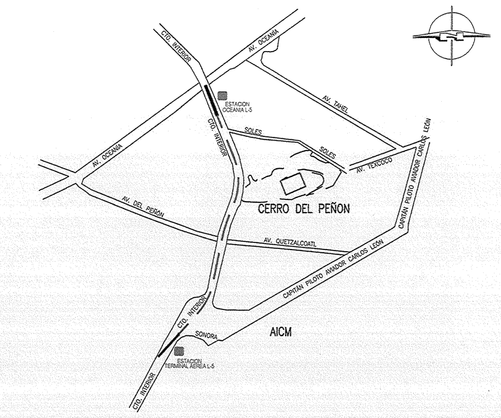

SIMBOLOGÍA

NOTAS

PLANOS DE REFERENCIA

MODIFICACIONES

NO.	MODIFICACIÓN	FECHA	APROBÓ

SISTEMA DE TRANSPORTE COLECTIVO
SUBDIRECCIÓN GENERAL DE MANTENIMIENTO
GERENCIA DE OBRAS Y MANTENIMIENTO

DIRECTOR GENERAL : LIC. JORGE GAVIÑO AMBRIZ
SUBDIRECTOR GENERAL DE MANTENIMIENTO : ING. JORGE JAVIER JIMENEZ ALCARAZ
GERENTE DE OBRAS Y DE MANTENIMIENTO : MTRO. MARTÍN YAÑEZ NARANJO
ENCARGADO SUBGERENCIA DE PROYECTOS : ING. MANUEL FERNANDO GALINDO ALTAMIRANO
SUBGERENTE DE INGENIERÍA Y PROYECTO METRO: ING. JOSÉ RAMÓN VÁZQUEZ DEL MERCADO — ÁREA DE MANDO CENTRALIZADO

PROYECTÓ:
CONSULTORA INTEGRAL EN INGENIERIA, S.A. DE C.V.
GERENTE DE PROYECTO: ING. JUAN CARLOS GUASCH Y SAUNDERS
COORDINADOR DE PROYECTO: ING. ENRIQUE ACEVEDO LÓPEZ
COORDINADOR DE AREA: ING. JOSÉ JAVIER DE LA ROSA GARCÍA

DISEÑÓ: ING.CARLOS ALONSO BUSTOS
DIBUJÓ: ING.CARLOS ALONSO BUSTOS
REVISÓ: ING. JOSE JAVIER GARCIA ROSA
VA.BA.: ING. EMILIANO RAMIRO LALANA

CONSULTORIA INTEGRAL EN INGENIERIA, S.A. DE C.V.

PROYECTO EJECUTIVO CIVIL, ELECTROMECANICO Y ELECTRONICO PARA LA RECONSTRUCCION DERIVADA DE LA MODIFICACION DEL PERFIL DE VIAS DEL TRAMO OCEANIA - TERMINAL AEREA DE LA LINEA 5 DEL SISTEMA DE TRANSPORTE COLECTIVO

PLANO:

ESQUEMA DE ENSAMBLE DE RUPTOR DE3 URGENCIA

PLANO No. 2015-CON-MCT-L5M-125-III-12-285-P-00

COTEJO	FECHA:	DEPTO:	NOMBRE:	FIRMA:	ESCALA: S/E	FECHA: 31 DE AGOSTO 2015
					ACOTACIONES: M	MOD 00