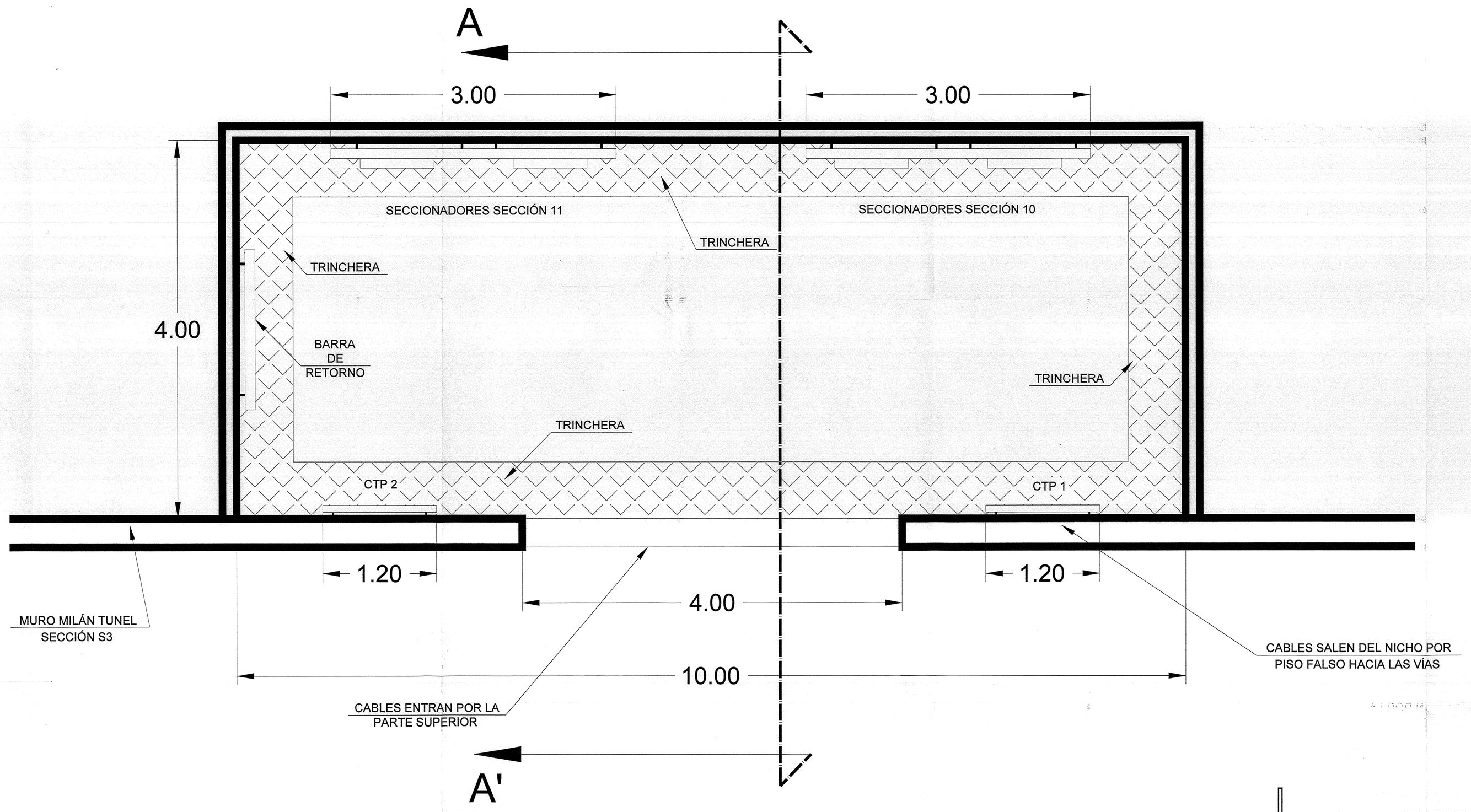

VISTA EN PLANTA NICHO DE TRACCIÓN
ARREGLO DE EQUIPOS

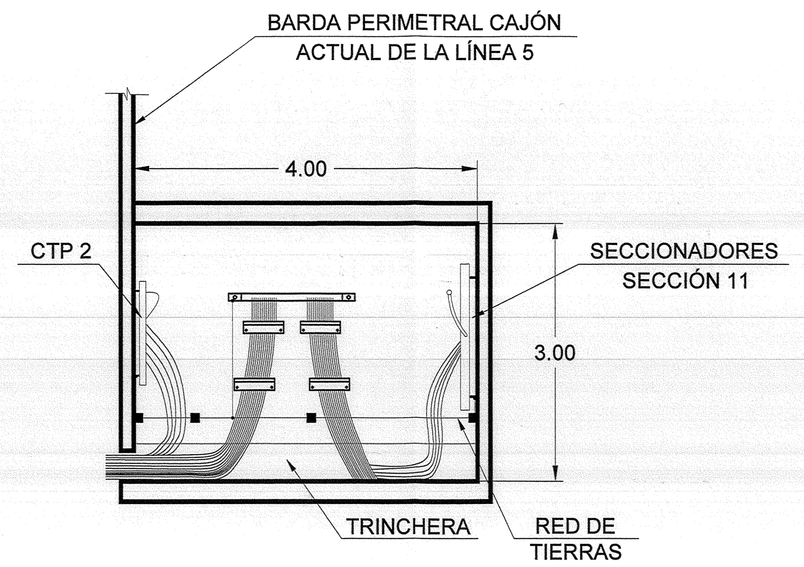

CORTE A - A'
NICHO DE TRACCIÓN

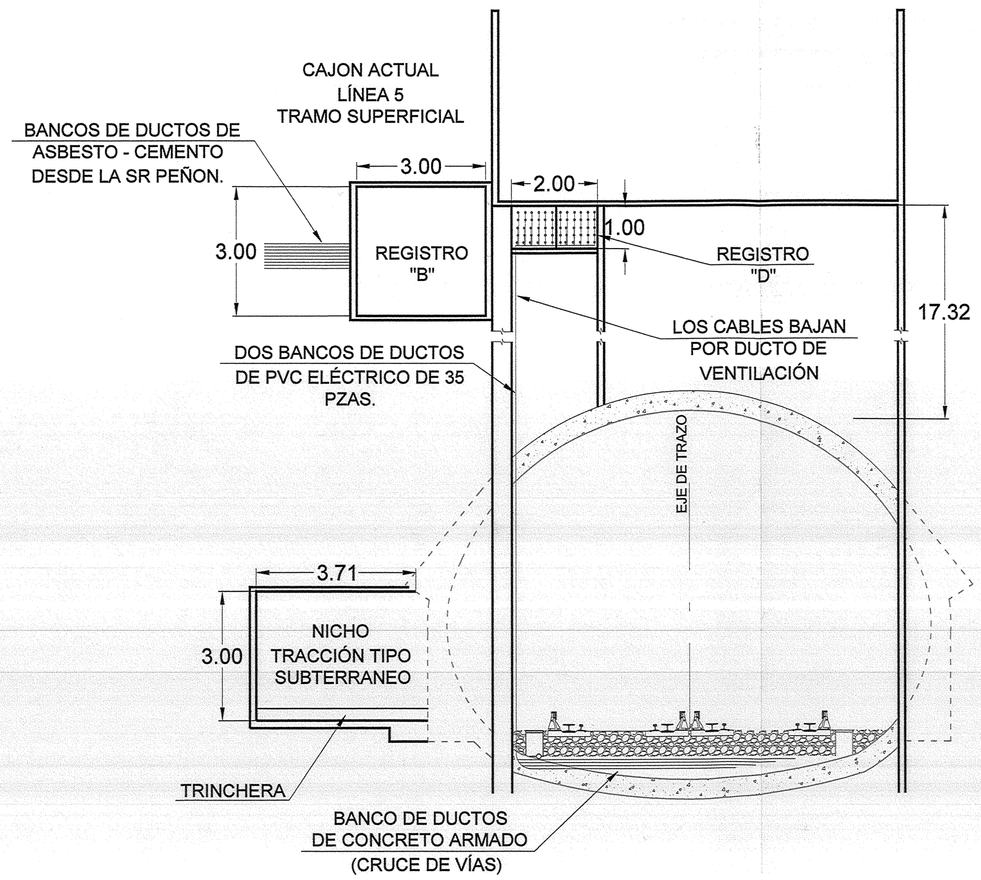

VISTA EN ALZADO
CORTE A - A'

CROQUIS DE LOCALIZACIÓN

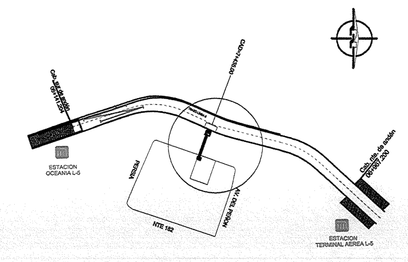

SIMBOLOGÍA

NOTAS

1.- EL ORIGEN DE LOS CADENAMIENTOS CORRESPONDE A LA CABECERA DE LA ESTACIÓN TERMINAL AÉREA CON EL KM DE 6+967.200.
2.- TODOS LOS CADENAMIENTOS ESTÁN REFERIDOS AL EJE DE TRAZO.
3.- ESTE PLANO CUMPLE CON LAS ESPECIFICACIONES PARA EL PROYECTO Y CONSTRUCCIÓN DE LAS LÍNEAS DEL METRO DE LA CIUDAD DE MÉXICO:

VOLUMEN 01
LIBRO 02 PROYECTO
SECCIÓN 2.01.01 PROYECTO GEOMÉTRICO
CAPÍTULO 2.01.01.003 ESPECIFICACIONES DE TRAZO.

EL TAMAÑO DE LAS INSTALACIONES EM ES IGUAL EN AMBAS ALTERNATIVAS QUE DIFIEREN SOLO EN LA OBRA CIVIL.

PLANOS DE REFERENCIA

Este plano se complementa con los siguientes planos:

2015-CON-EST-L5M-125-II-01-11-P-0

LAS VISTAS DE PLANTA, DE CORTE Y DE DETALLES DE LA GALERÍA Y NICHO ESTÁN PLASMADAS EN EL PLANO
2015-CON-ITE-L5M-125-II-14-174-P-0
2015-CON-EST-L5M-125-II-02-77-P-00-V2

MODIFICACIONES

NO.	MODIFICACIÓN	FECHA	APROBÓ

SISTEMA DE TRANSPORTE COLECTIVO
SUBDIRECCIÓN GENERAL DE MANTENIMIENTO
GERENCIA DE OBRAS Y MANTENIMIENTO

DIRECTOR GENERAL: LIC. JORGE GAVIÑO AMBRIS
SUBDIRECTOR GENERAL DE MANTENIMIENTO: ING. JORGE JAVIER JIMÉNEZ ARCARAZ
ENCARGADO GERENCIA OBRAS Y MANTENIMIENTO: MTRO. MARTÍN YÁÑEZ NARANJO
ENCARGADO SUBGERENCIA DE PROYECTOS: ING. MANUEL FERNANDO GALINDO ALTAMIRANO
SUBDIRECTOR DE ASESORÍA: ING. JOSÉ RAMÓN VÁZQUEZ DEL MERCADO

PROYECTO: CONIISA
GERENTE DE PROYECTO: ING. JUAN CARLOS GUASCH Y SAUNDERS
COORDINADOR DEL PROYECTO: ING. ENRIQUE ACEVEDO LOPEZ

PROYECTO: ING. JOSÉ LUIS SERRANO M.
CONSULTORIA INTEGRAL EN INGENIERIA, S.A. DE C.V.

DIBUJO: CAD. TALÍA MONTEALEGRE G.
PROYECTO EJECUTIVO CIVIL, ELECTROMECANICO Y ELECTRONICO PARA LA RECONSTRUCCION DERIVADA DE LA MODIFICACION DEL PERFIL DE VIAS DEL TRAMO OCEANIA - TERMINAL AEREA DE LA LINEA 5 DEL SISTEMA DE TRANSPORTE COLECTIVO

REVISÓ: ING. J. JAVIER DE LA ROSA G.
PLANO: PLANO PRELIMINAR, ALTERNATIVA No. 2, DE ARREGLO DE EQUIPOS, CABLEADOS Y SISTEMAS DE TIERRAS EN EL NICHO DE TRACCIÓN DE LA SR PEÑON.

DIB. No.: ING. EMILIANO RAMIRO L.

PLANO No.: 2015-CON-ITE-L5M-125-II-15-264-P-0

FECHA:	DEPTO:	NOMBRE:	FIRMA:	ESCALA: 1:40	FECHA: OCTUBRE 2015
				ASOCIADORES: M	Rev 0

COTEJO: