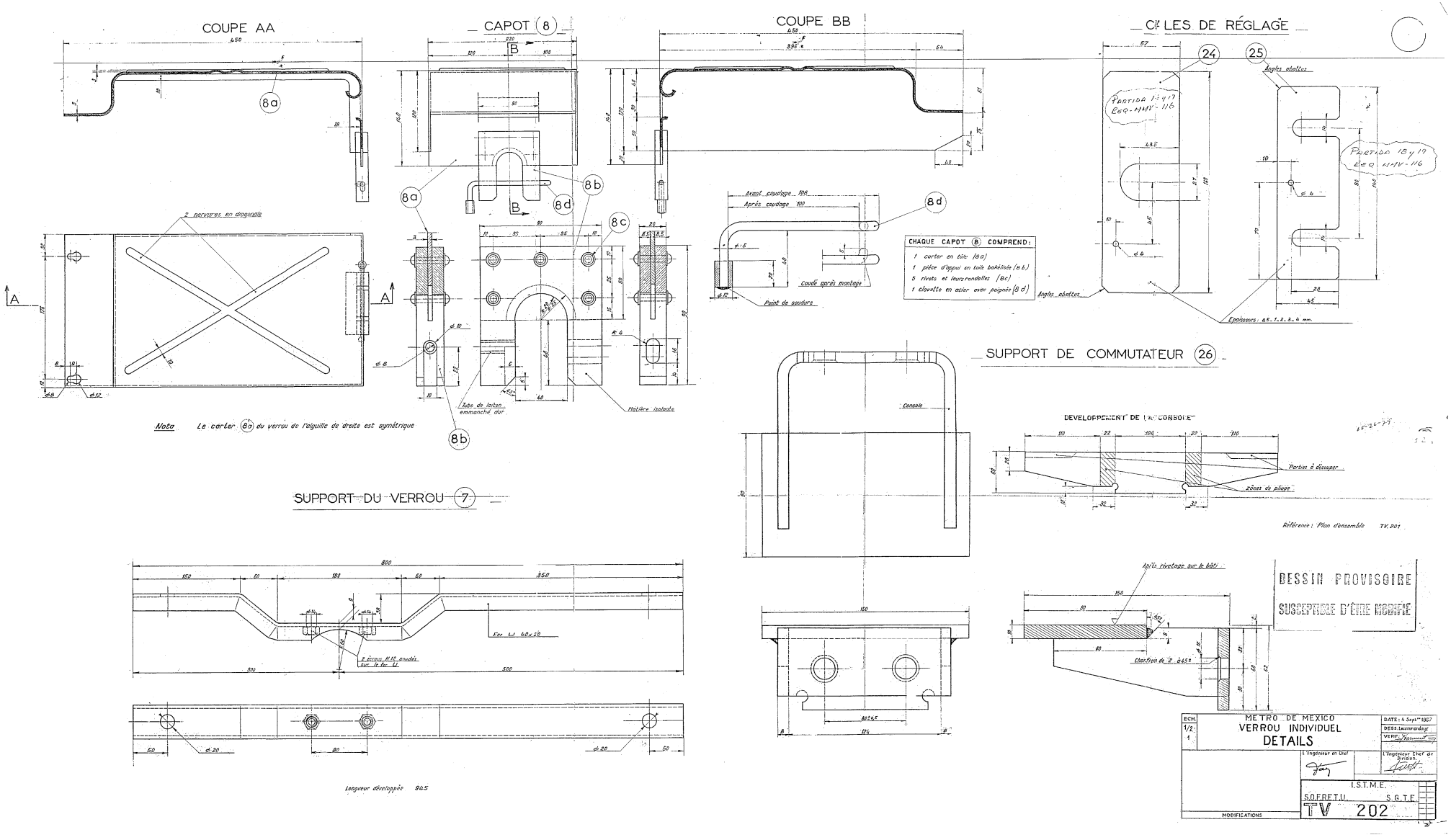

CHAQUE CAPOT (8) COMPREND :

1 carter en tôle (8a)
1 pièce d'appui en toile bakélisée (8b)
5 rivets et leurs rondelles (8c)
1 clavette en acier avec poignée (8d)

Nota Le carter (8a) du verrou de l'aiguille de droite est symétrique