VUE EN BOUT AA

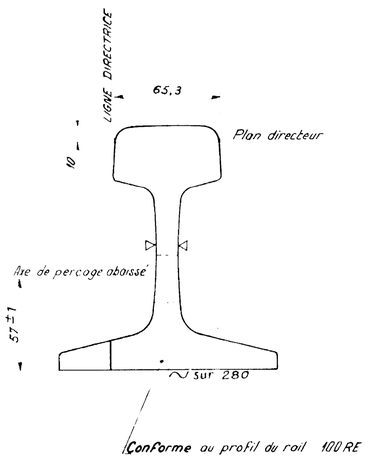

COUPE BB

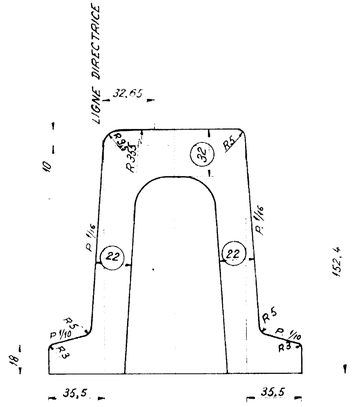

COUPE CC

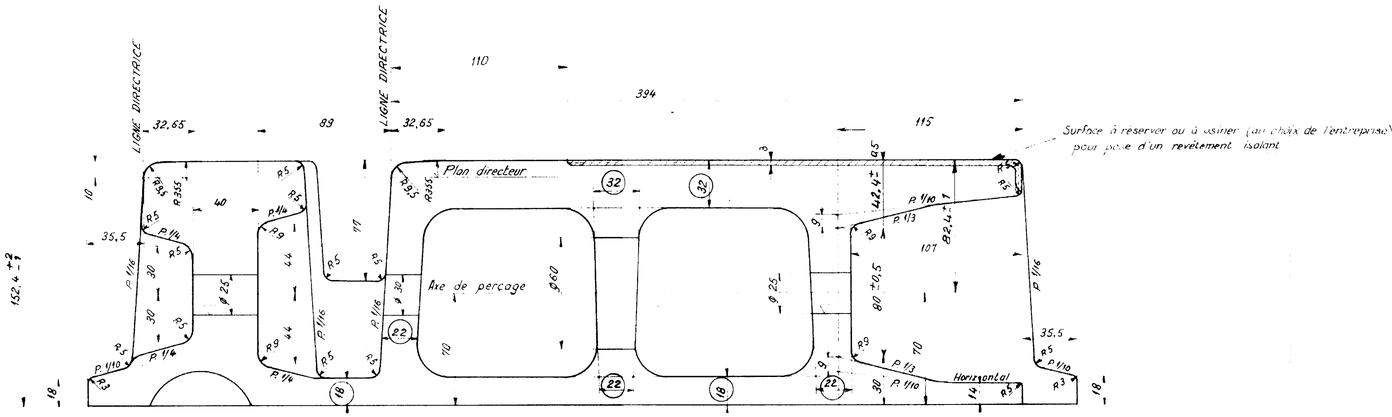

COUPE DD

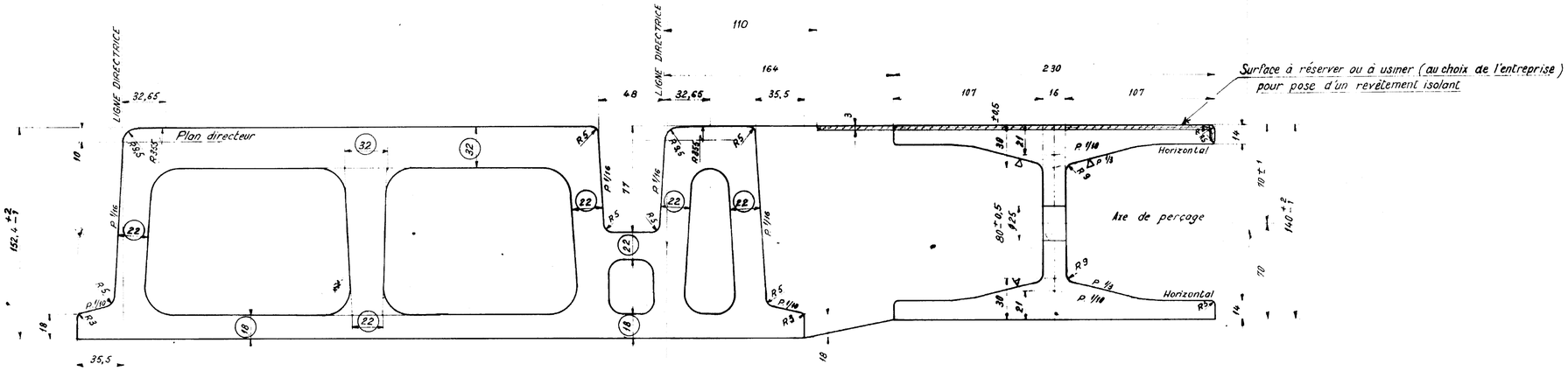

COUPE EE

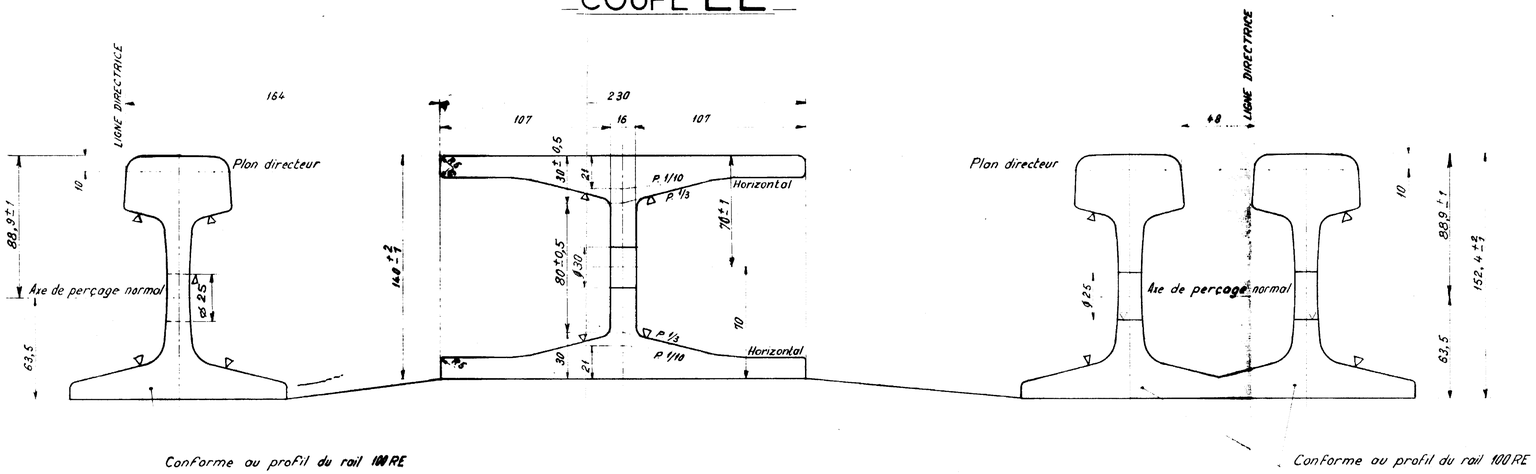

10

NOTA I. Pour le plan et l'élévation se reporter au dessin n° Tv 178

NOTA II Les cotes entourées ◯ doivent être considérées comme des cotes minimales, la valeur exacte sera indiquée par le constructeur sur ses dessins d'exécution.

NOTA III. Le revêtement isolant ne fait pas partie de l'entreprise

MÉTRO DE MEXICO

ECH	BRANCHEMENT TG 0,20 A DROITE	DATE : 4 Sept^bre 1967
1/2	PISTE CONTRAIGUILLE EN TALON DE LA PIÈCE D	DESS: Amblard
	PIECE.E — COUPES	VERIF: [signature]
	S.T.C.	L'Ingénieur en Chef, [signature]
	Departamento de Vias y Estructuras	L'Ingénieur Chef de Division [signature]
	Seccion de Mantenimiento de Vias	I.S.T.M.E.
B	Mise à jour 10.7.2 1968	S.O.F.R.E.T.U. S.G.T.E.
A	Revêtement isolant 28 Sept 1967	TV 179
	MODIFICATIONS	B A