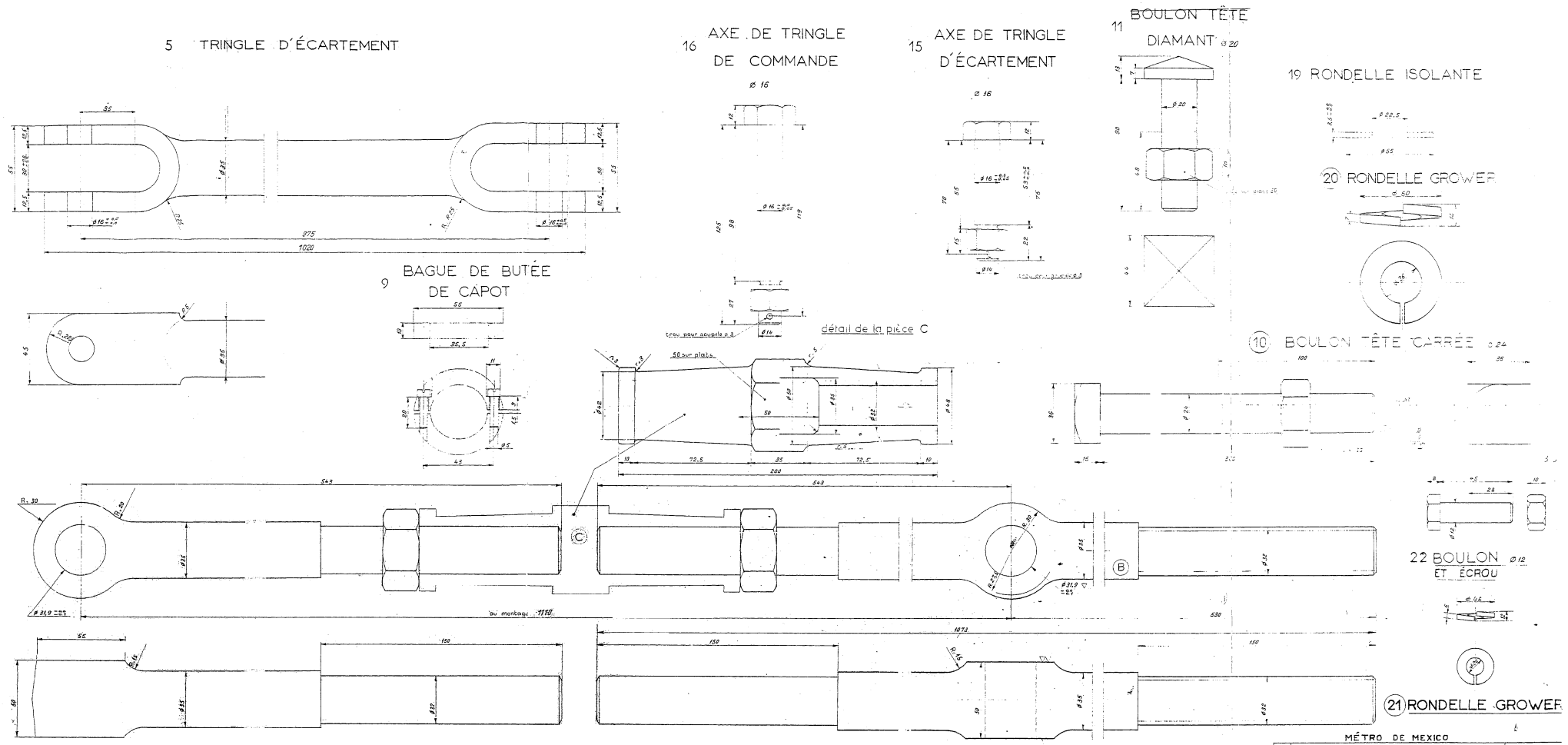

NOTA – Les repères sont ceux du plan d'ensemble TV 201

MÉTRO DE MEXICO

ECH. 1	VERROU INDIVIDUEL DÉTAILS	DATE : 4 Sept^re 19.. DESS : Lablard VERIF : Jeumont
	L'Ingénieur en Chef	L'Ingénieur Chef de Division
	I.S.T.M.E. S.O.F.R.E.T.U. S.G.T.E.	
MODIFICATIONS	TV 203	